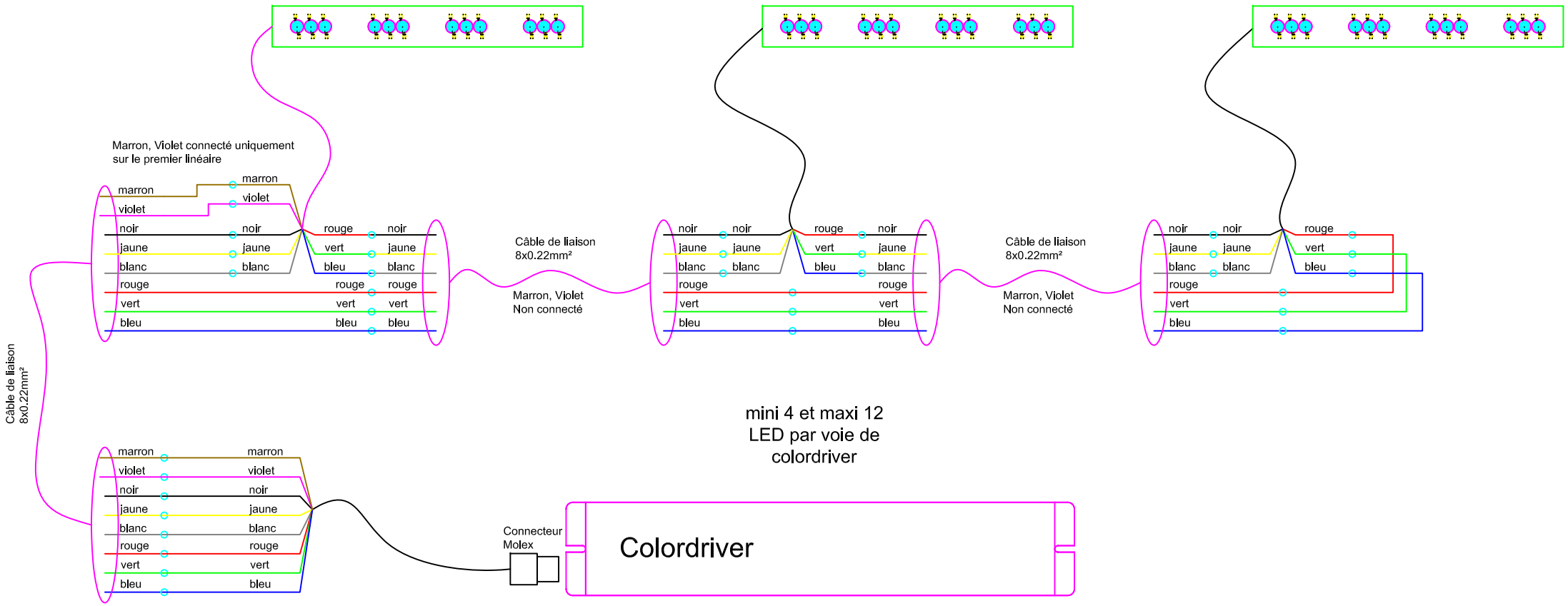

system LEDlite / Principe de mise en serie
module led 1.2w de type "multi"
Synoptique de principe du câblage

Ste LEDTOLITE - http://www.ledtolite.com.com
11 rue de courtalin _ bat B _ F-77700 _ Magny le Hongre
T: 01 60 42 23 40 // F: 01 60 42 29 23 - info@ledtolite.com

Edité le: 08/03/2005 par FD

© LEDTOLITE / 2003-2005